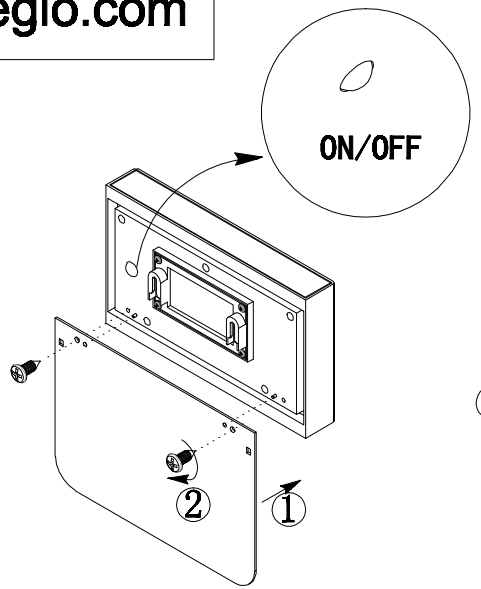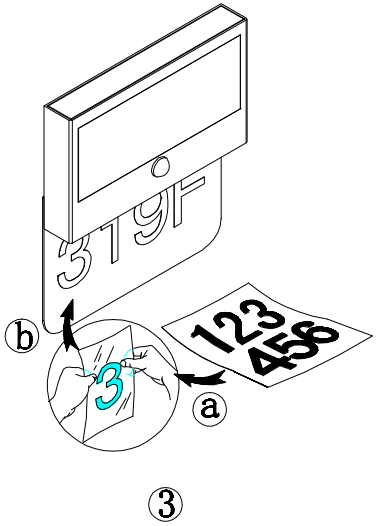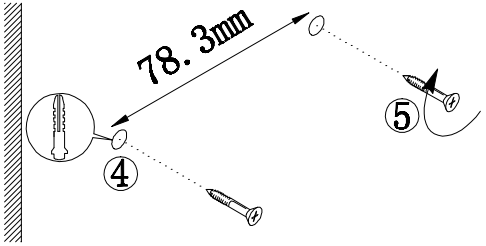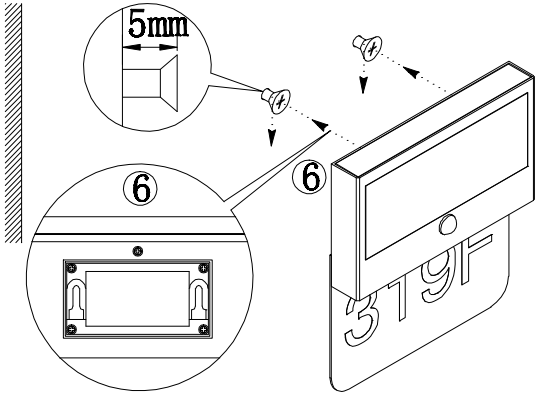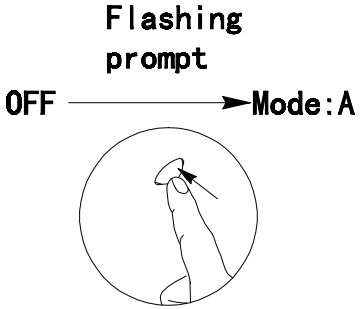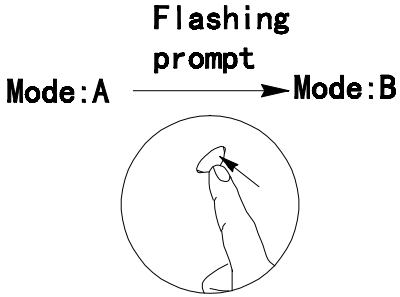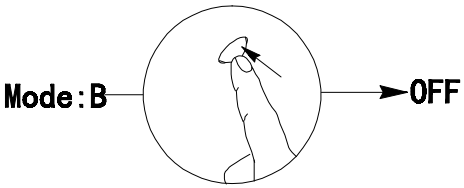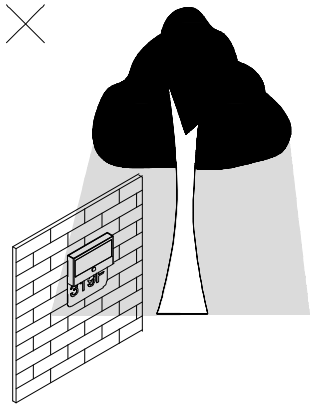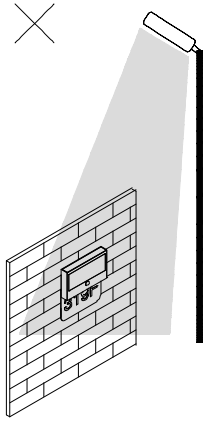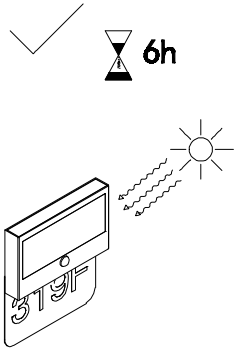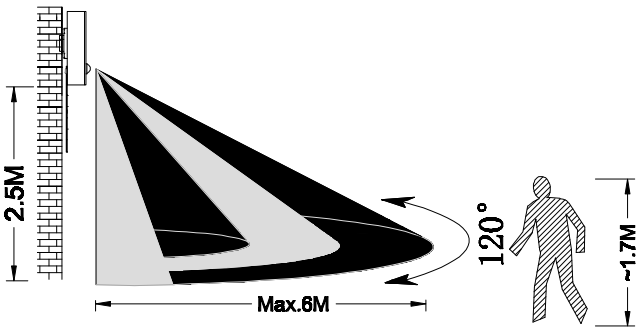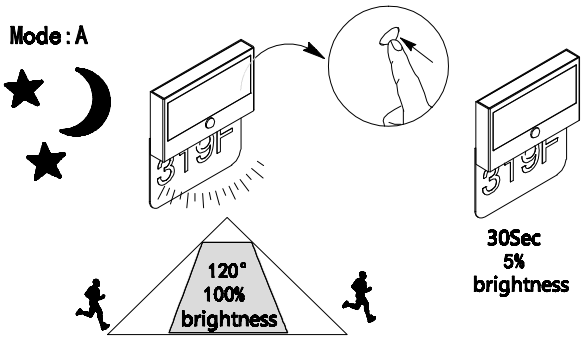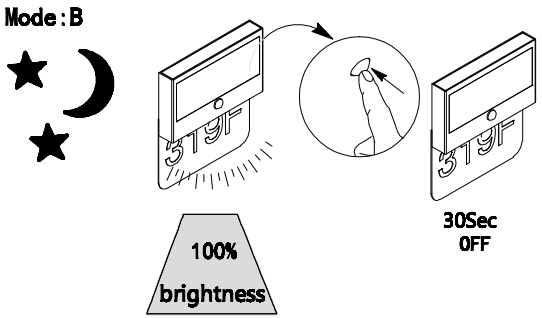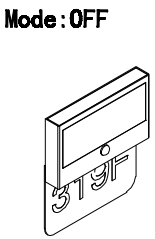Art.Nr.:902412
www.eglo.com