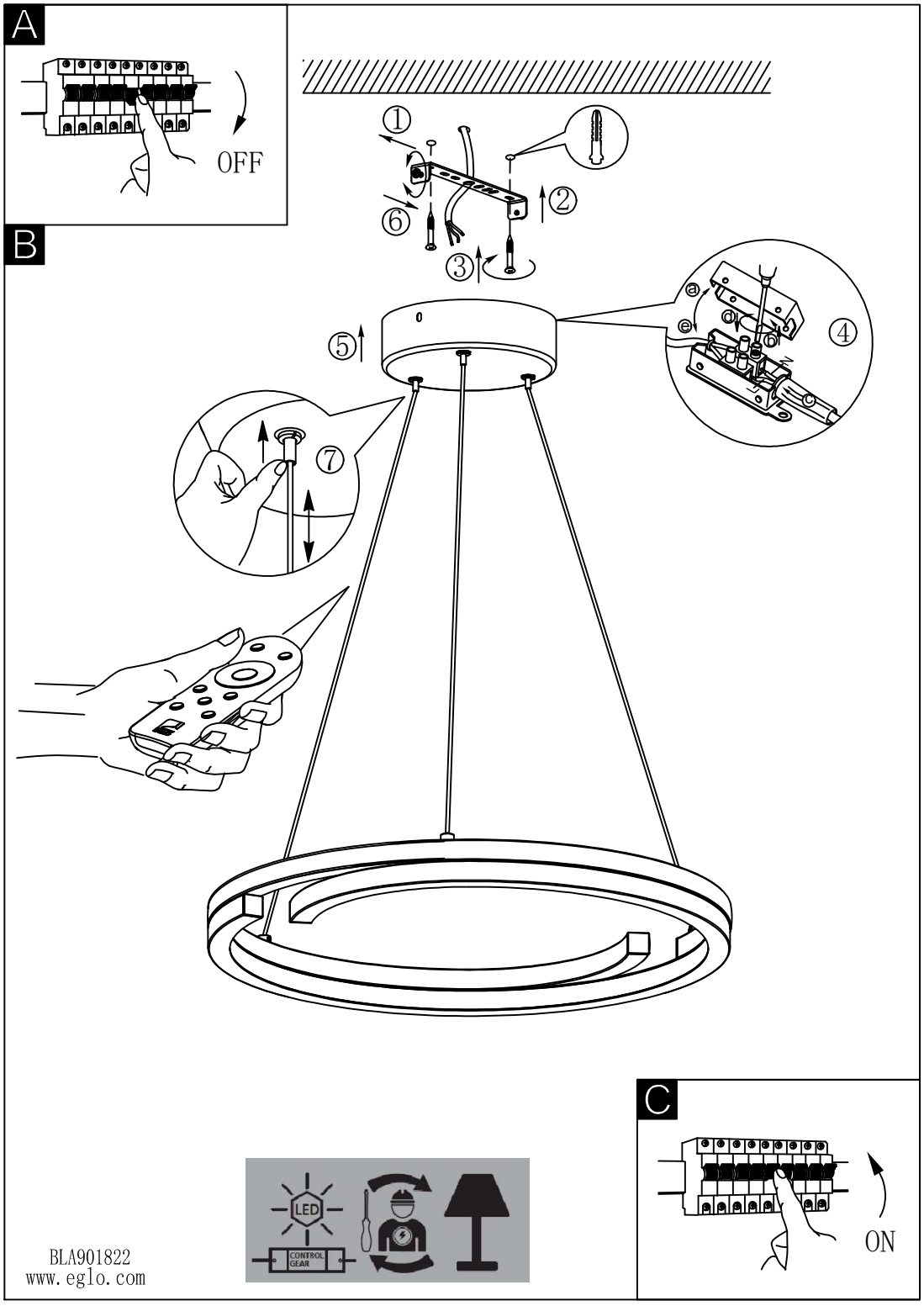

A5印制

New SHENGDA LIGHTING	EGLO产品装配说明书			名称	2025-052B LED两头吊灯
校对				货号	901822
绘图	杨思远			通用货号	901826,901824
审核		版次	V:1.0		
批准		日期	2025.1.4		
approved by Martin kaipl					