A

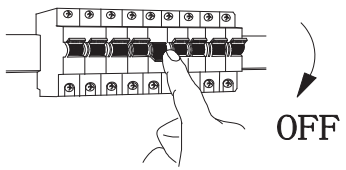

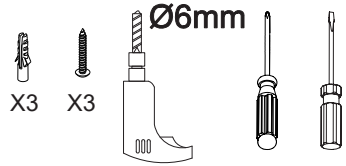

Nicht enthalten(Not included)
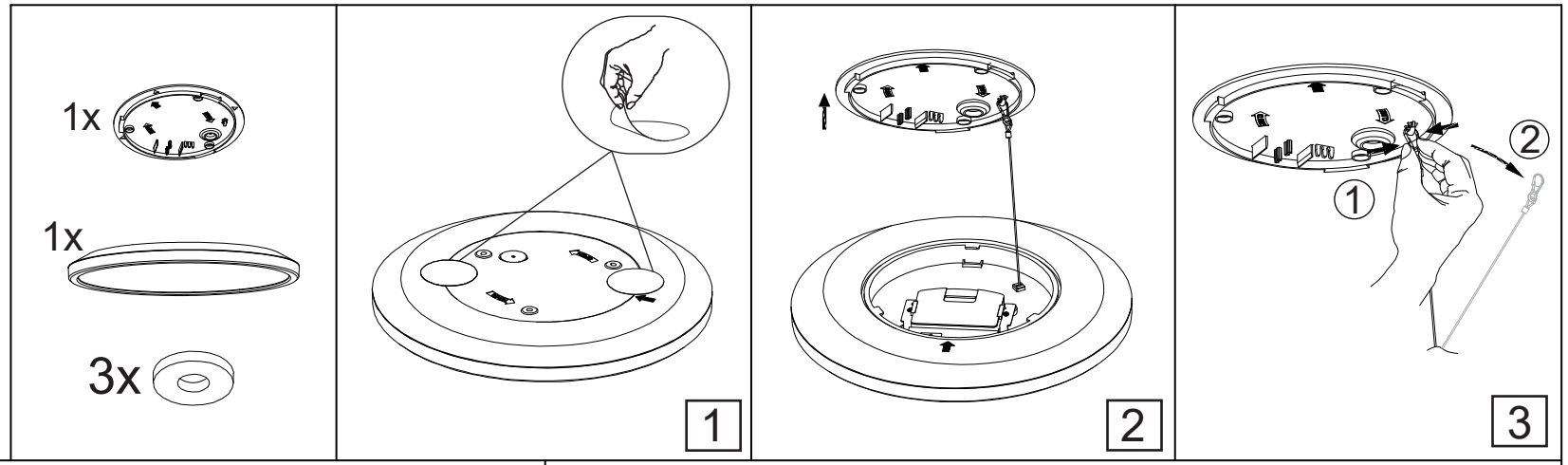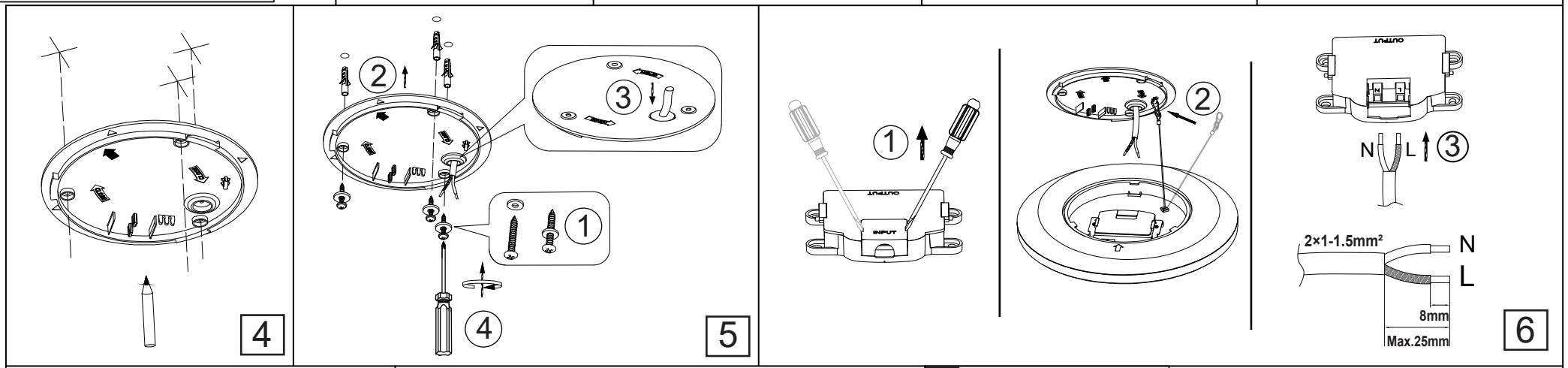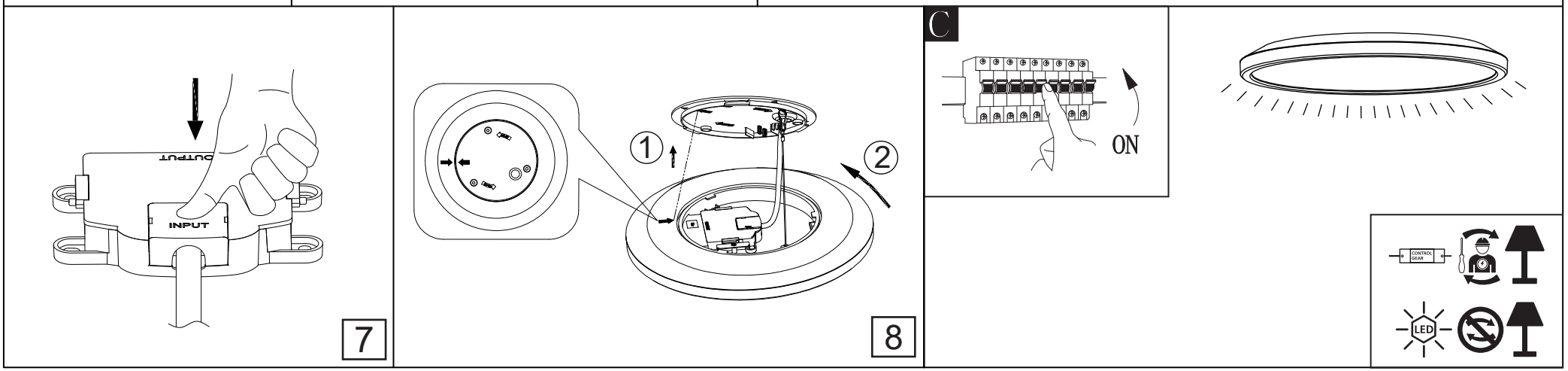
B