Art.Nr.:900596

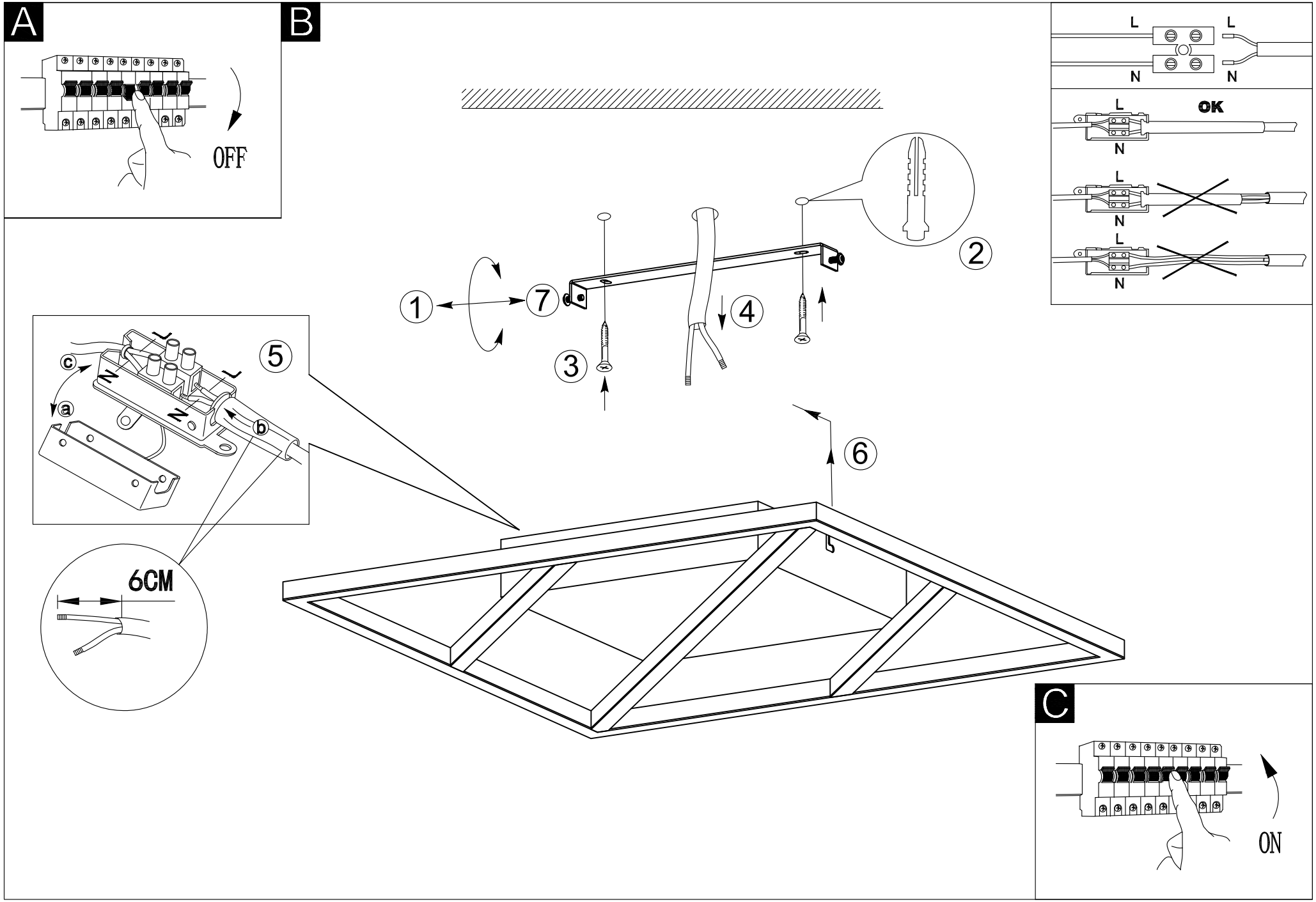

WWW.eglo.com