Art.:390522

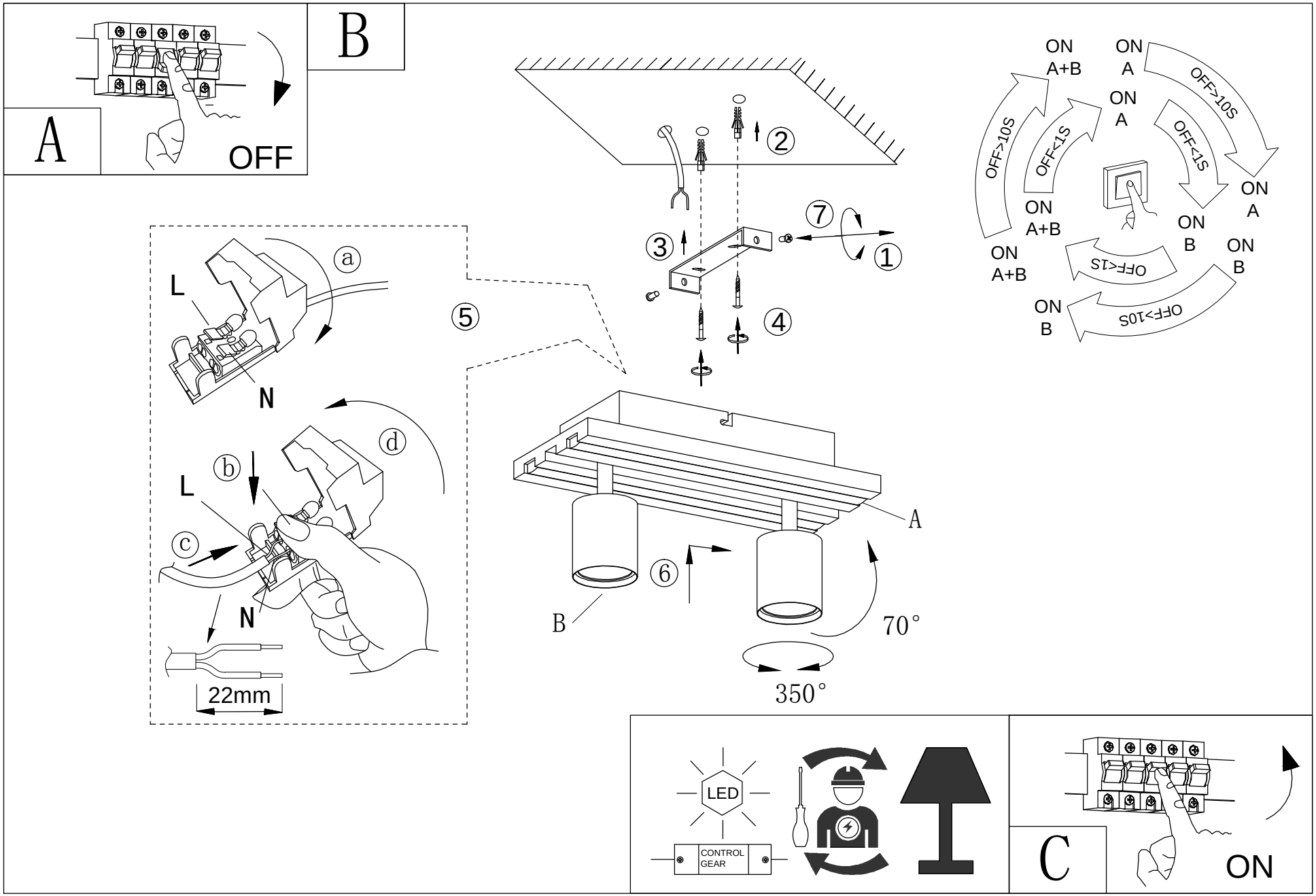

www.eglo.com