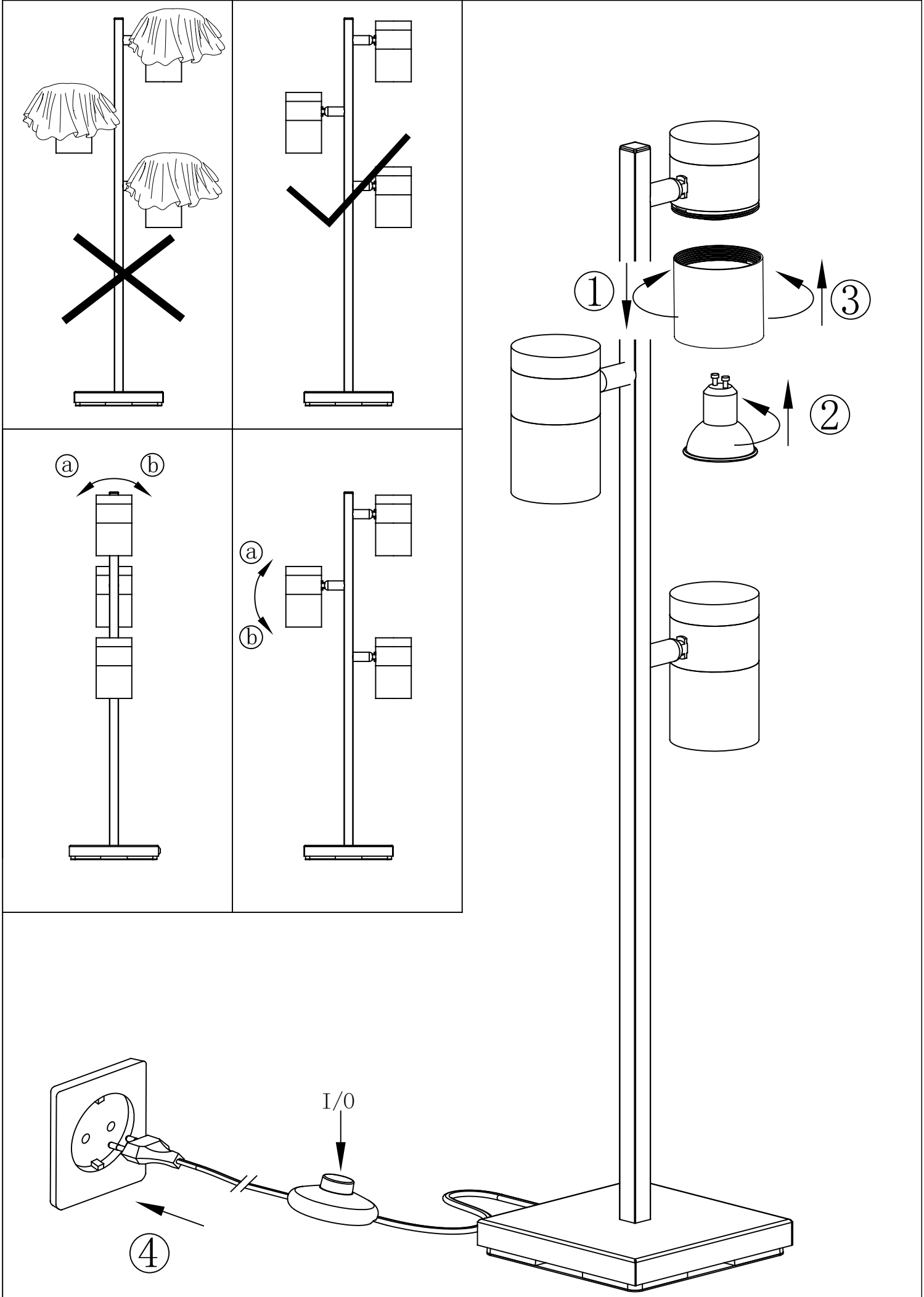

BLA390071
www.eglo.com

A